ISINOF-900/980-6

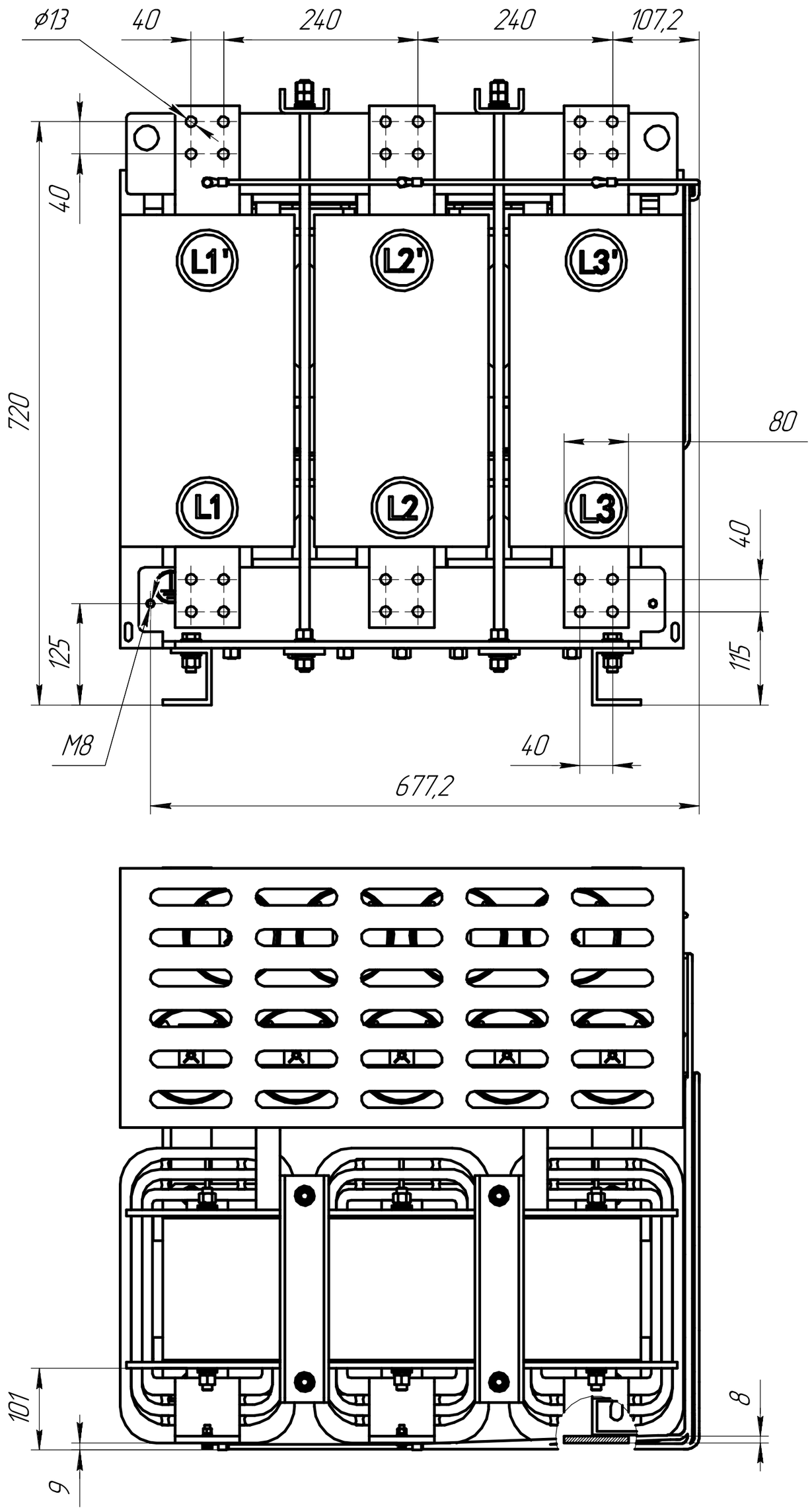

Изм.	Лист	№ докум.	Подп.	Дата	ISINOF-900/980-6
Разраб.					Силовые клеммы ISINOF-900/980-6
Пров.					
Т.контр.					
Н.контр.					ООО "Инстарт"
Утв.					

Лит.	Масса	Масштаб
		1:5
Лист	Листов 1	

Перв. примен. | Справ. № | Подп. и дата | Инв. № дубл. | Взам. инв. № | Подп. и дата | Инв. № подл.

Копировал | Формат А2